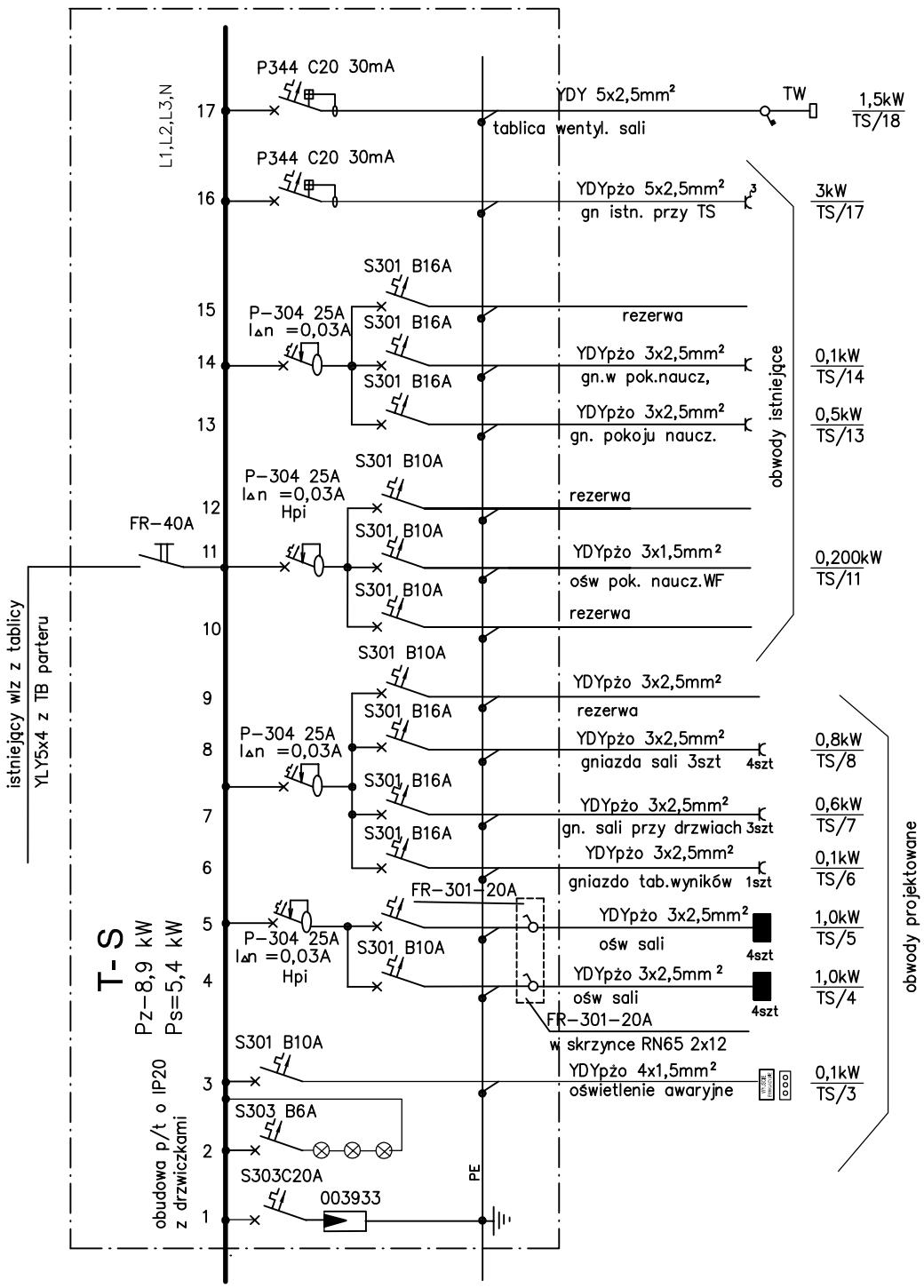

Moc zainstalowana 8,9kW
Moc szczytowa 8,9kWx0,6=5,4kW
Prąd szczytowy =9,7A

Zamawiający: Gmina Miasto Płock, Pl. Stary Rynek 1, 09-400 Płock		
Obiekt: Projekt remontu sali gimnastycznej przy Gimnazjum nr 6 w Płocku, Płock, ul. Jachowicza 20 (dz. nr 7-205/2)		
Nazwa rysunku: Schemat ideowy tablicy TS (obw.sali i istniej).		
Imię i Nazwisko	**Nr ewid. uprawnień**	**Podpis**
Projektant: Jadwiga Stasiak	29/89	
DATA Wrzesień 2014	SKALA —	NR RYS. 2
Symbol projektu	PB-27/48/2014	

PRACOWNIA PROJEKTOWA
MICHAŁ ŻOCHOWSKI
09-400 Płock, Al. Jachowicza 2/4 lok. 109
NIP 774-122-29-50
REGON 610892529
tel. kom. 605 545 287
e-mail: etasc@op.pl

Niniejszy rysunek jest własnością Pracowni Projektowej M. Żochowski i nie może być bez pisemnej zgody kopiowany, powielany oraz udostępniany stronie trzeciej dla jakichkolwiek innych celów niż opisane w umowie.